Technický list

Vlastnosti produktu

Steak gril elektrický 32x48 stolní durable chrom 230 V / 1N		
Model	**Sap kód**	00021113
KD 33 E	**Skupina artiklů**	Grily a grilovací plotny



- Rozměr grilovací desky [mm x mm]: 320 x 480 + 320 x 380
- Tloušťka grilovací desky [mm]: 10.00
- Zásuvka na odpadní tuk: Ano
- Nezávislé topné zóny: Samostatné ovládání pro horní a spodní desku
- Maximální teplota zařízení [°C]: 300
- Povrchová úprava: durable chrom

Sap kód	00021113	**Hmotnost netto [kg]**	40.00
Šířka netto [mm]	705	**Příkon elektrický [kW]**	6.000
Hloubka netto [mm]	395	**Napájení**	230 V / 1N - 50 Hz
Výška netto [mm]	482	**Rozměr grilovací desky [mm x mm]**	320 x 480 + 320 x 380

RM GASTRO, s.r.o.,
Třída Čs. armády 816,
391 81 Veselí nad Lužnicí 1, ID:49825062

Technický list

Technický výkres

Steak gril elektrický 32x48 stolní durable chrom 230 V / 1N		
Model	**Sap kód**	00021113
KD 33 E	**Skupina artiklů**	Grily a grilovací plotny

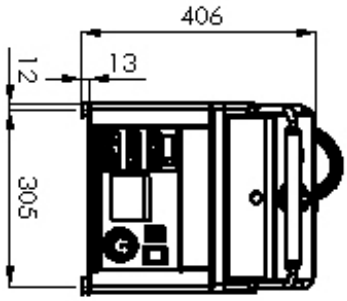

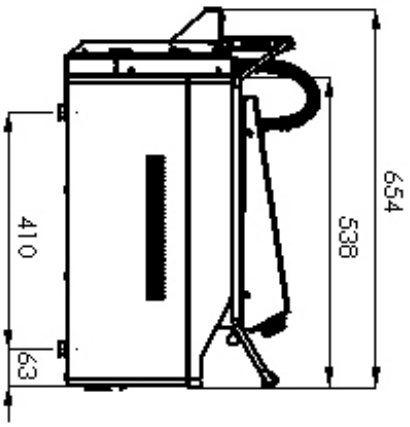

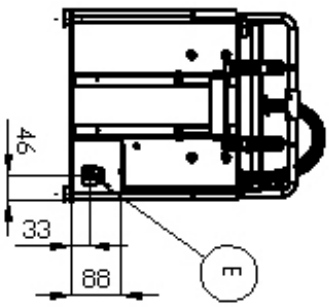

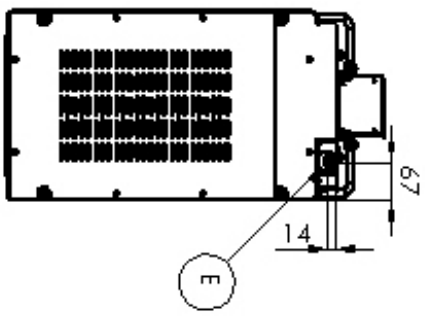

RM GASTRO, s.r.o.,
Třída Čs. armády 816,
391 81 Veselí nad Lužnicí 1, ID:49825062

Technický list

Výhody produktu

Steak gril elektrický 32x48 stolní durable chrom 230 V / 1N		
Model	**Sap kód**	00021113
KD 33 E	**Skupina artiklů**	Grily a grilovací plotny

1 **Celonerezové provedení**

použitá jen nerez ocel určená pro styk s potravinami

- absolutně nerezavějící a nemagnetické provedení odolává i slabším kyselinám snazší plnění hygienických norem (HACCP); jednoduchá údržba a čištění

2 **Povrchová úprava grilovací desky chrom 0,03mm**

nepřilnavost pokrmů při opékání snazší čištění desky

- rychlejší a jednodušší práce pro obsluhu vyšší kvalita pokrmu

3 **Samostatné ovládání pro horní i dolní ohřev**

mohu ovládat obě plochy nezávisle na sobě

- lepší regulovatelnost a úspora el. energie rovnoměrnější propečení pokrmu mohu připravovat více druhů jídel a rychleji na jednom zařízení

4 **Horní kontaktní plocha s teflonovým plátnem**

nepřipékavé rolny
rovnoměrné prohřátí rolny

- rychlejší a jednodušší práce pro obsluhu
- rychlejší příprava
- zachování tvaru potraviny
- rychleji zatažený povrch pokrmu z obou stran šťavnatější maso

RM GASTRO, s.r.o.,
Třída Čs. armády 816,
391 81 Veselí nad Lužnicí 1, ID:49825062

Technický list

Technické parametry

Steak gril elektrický 32x48 stolní durable chrom 230 V / 1N		
Model	**Sap kód**	00021113
KD 33 E	**Skupina artiklů**	Grily a grilovací plotny

1. **Sap kód:**
   00021113
2. **Šířka netto [mm]:**
   705
3. **Hloubka netto [mm]:**
   395
4. **Výška netto [mm]:**
   482
5. **Hmotnost netto [kg]:**
   40.00
6. **Šířka brutto [mm]:**
   395
7. **Hloubka brutto [mm]:**
   705
8. **Výška brutto [mm]:**
   482
9. **Hmotnost brutto [kg]:**
   44.00
10. **Typ spotřebiče:**
    Elektrické zařízení
11. **Konstrukční typ zařízení:**
    Stolní
12. **Příkon elektrický [kW]:**
    6.000
13. **Napájení:**
    230 V / 1N - 50 Hz
14. **Stupeň krytí ovládacích prvků:**
    IPX4
15. **Materiál:**
    AISI 430
16. **Kontrolky:**
    chodu a nahřátí
17. **Povrchová úprava:**
    durable chrom
18. **Maximální teplota zařízení [°C]:**
    300
19. **Minimální teplota zařízení [°C]:**
    50
20. **Rozměr grilovací desky [mm x mm]:**
    320 x 480 + 320 x 380
21. **Tloušťka grilovací desky [mm]:**
    10.00
22. **Zásuvka na odpadní tuk:**
    Ano
23. **Nezávislé topné zóny:**
    Samostatné ovládání pro horní a spodní desku
24. **Rovnoměrné rozložení tepla:**
    Ano
25. **Průřez vodičů CU [mm²]:**
    2,5

RM GASTRO, s.r.o.,
Třída Čs. armády 816,
391 81 Veselí nad Lužnicí 1, ID:49825062